OPTIMA Shelving™

by Castel Engineering

LNS®

www.lns.com.pl

Higieniczne rozwiązania do komór chłodniczych i pomieszczeń czystych

www.lns.com.pl

Optima Shelving™

Zastosowania i zalety systemu ____ str . 4
Budowa i wymiary ____ str . 6
Podstawowe konfiguracje ____ str . 10

Regały jezdne Optima Shelving™

Elementy systemu ____ str . 12
Wymiary ____ str . 14
Przykłady ____ str . 15

Wózki Optima Shelving™

Elementy wózka ____ str . 16
Wymiary ____ str . 18
Konfiguracje ____ str . 19

Komponenty

Półki ____ str . 22
Wersja perforowana i pełna ____ str . 22
Połączenia narożne ____ str . 22
Wsporniki standardowe i do rozbudowy ____ str . 22
Wsporniki regału jezdnego ____ str . 23
Poprzeczki zabezpieczające ____ str . 23
Szyny aluminiowe regału jezdnego ____ str . 23
Haczyki ____ str . 23
Wsporniki wózka ____ str . 23

© 2016 Castel Engineering Polska Sp. z o.o. Wszystkie zdjęcia zawarte w niniejszym folderze maja charakter wyłącznie poglądowy. Producent zastrzega sobie prawo zmiany parametrów produktu w każdym czasie bez konieczności ich komunikowania. W celu uzyskania bliższych informacji prosimy o kontakt.

Kalkulator online

Nasi Klienci mogą korzystać z internetowej aplikacji do projek towania. Program posiada przyjazny interfejs umożliwiający zaprojektowanie większości typowych zabudów. Do stworzenia własnej konfiguracji wystarczy podać podstawowe parametry pomieszczenia i regału. Aplikacja podczas rysowania wskaże optymalne wymiary regałów. Program wygeneruje cenę, rysunki, listę elementów oraz informacje przydatne podczas montażu.

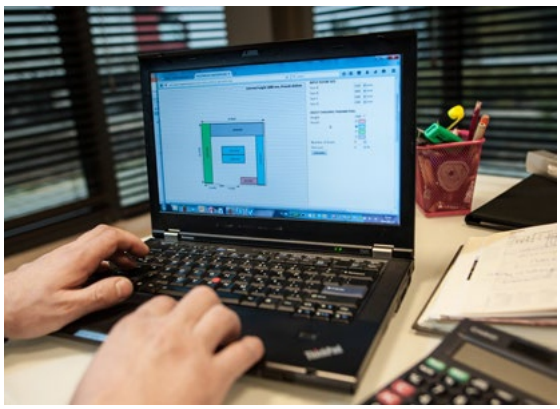

Optimalizuj swój magazyn!

System modułowych regałów Optima Shelving™ to idealne rozwiązanie do przechowywania produktów spożywczych i farmaceutycznych. Mocna aluminiowa konstrukcja oraz masywne tworzywowe wkłady półek zapewniają stabilność i doskonałą nośność. Szeroki zakres regulacji, oraz system mocowań umożliwiają nieograniczony sposób zabudowy.

Szybki i prosty montaż

Szybki i prosty montaż do wykonania przez jedną osobę bez potrzeby użycia narzędzi.

Wysoka jakość materiałów

- Estetyczna konstrukcja z anodowanego aluminium
- Wzmacniane wkłady tworzywowe perforowane i pełne
- Haczyki z wytrzymałego stopu metalu.
- Stopki i zatrzaski wykonane z wytrzymałego kompozytu
- Połączenia narożne wykonane ze stali nierdzewnej

Zalety

- Wyjątkowo stabilna konstrukcja i nośność
- Regulowana wysokość półek co 150 mm
- Ukryte mocowania zapewniające estetykę i higieniczność
- Regulowane stopki
- Wymienne wkłady półkowe przystosowane do mycia w zmywarkach
- Doskonała odporność w zakresie -40°C do +80°C

Zastosowania

- Komory chłodnicze i mroźnicze, catering, laboratoria, apteki, szpitale, pralnie, sklepy, magazyny

Optima Shelving™

Elementy systemu

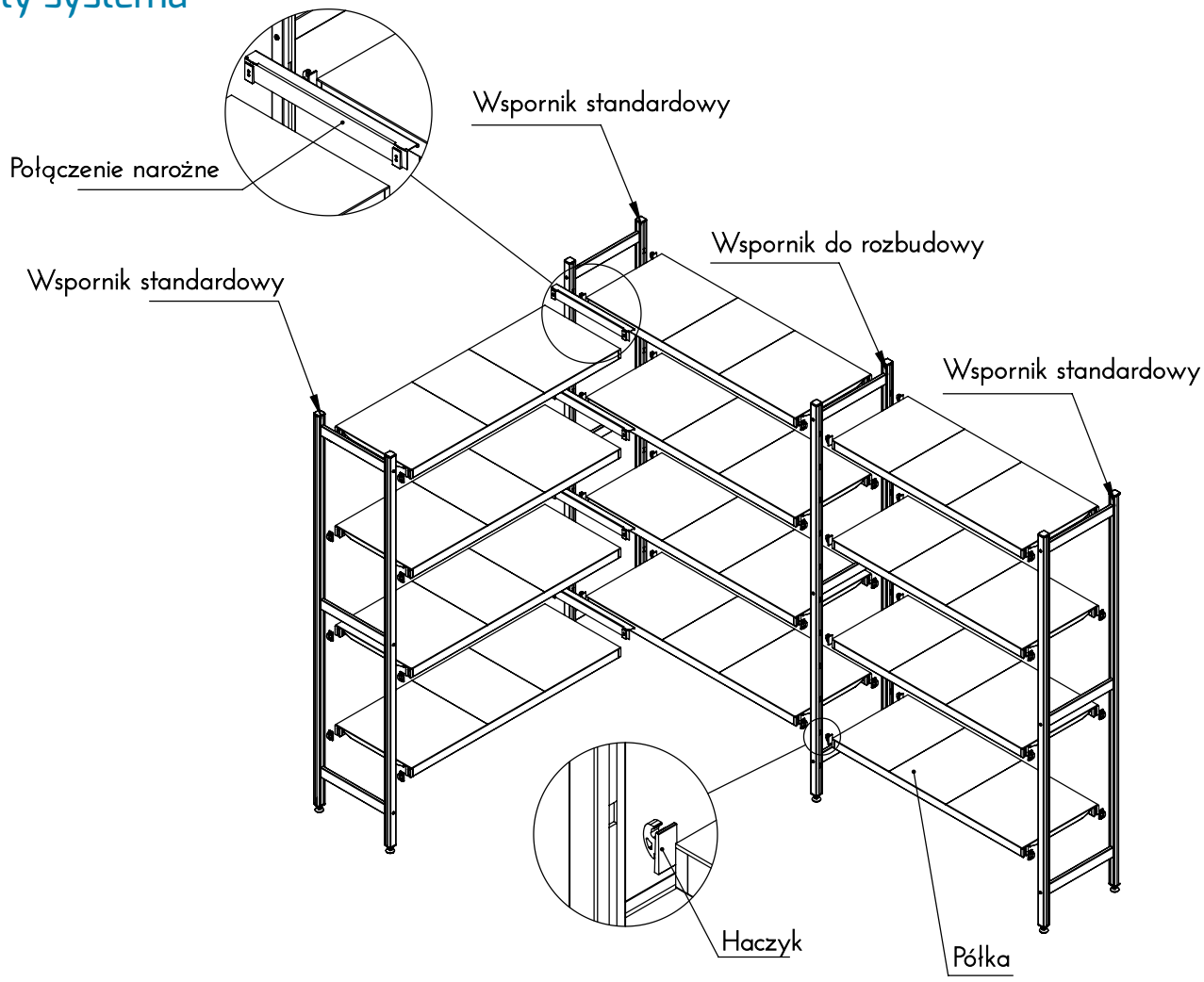

Rysunek

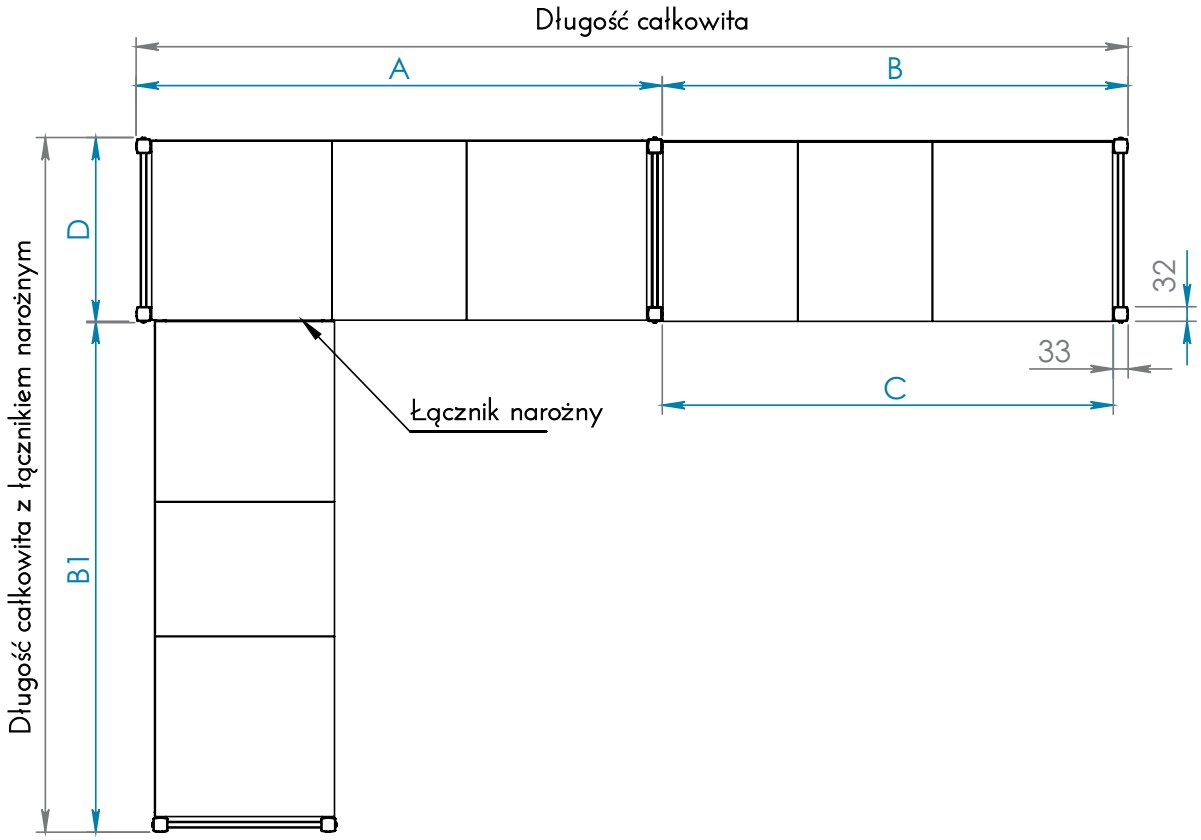

Wymiary (mm)													
A	663	763	863	960	1060	1160	1260	1357	1457	1557	1657	1754	1854
B/B1	630	730	830	927	1027	1127	1227	1324	1424	1524	1624	1721	1821
C	597	697	797	894	994	1094	1194	1291	1391	1491	1591	1688	1788
D*	308	408	508	608	* Wymiary podane ze śrubami (8 mm)								

Całkowita długość półek - wymiar A

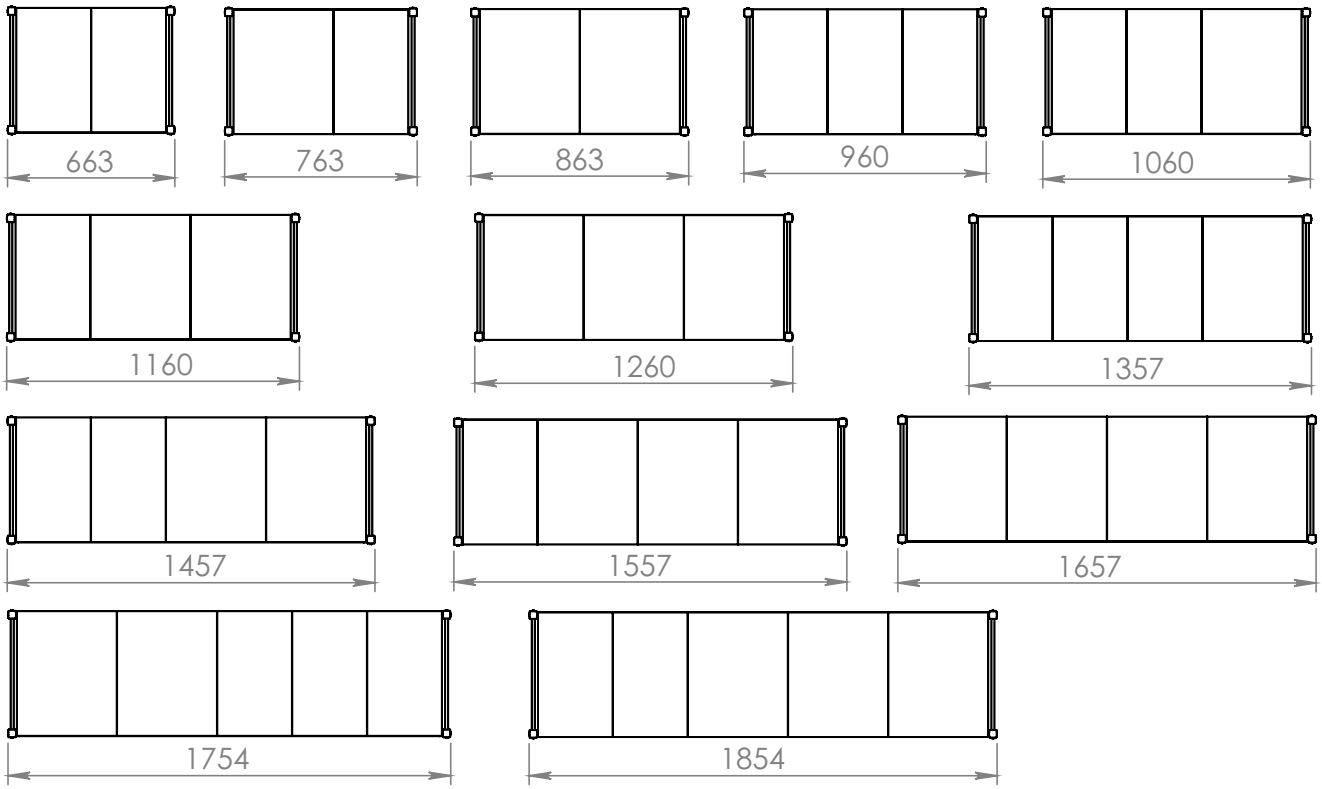

Nośność / na półkę													
Długość półki (mm)	663	763	863	960	1060	1160	1260	1357	1457	1557	1657	1754	1854
Max obciążenie / 1 poziom	280	260	240	210	200	180	160	150	140	130	120	110	100

Wartości przy równomiernym obciążeniu półki. Maksymalne obciążenie pomiędzy wspornikami wynosi 900 kg, dla połączeń narożnych 600 kg

Całkowita głębokość - wymiar D

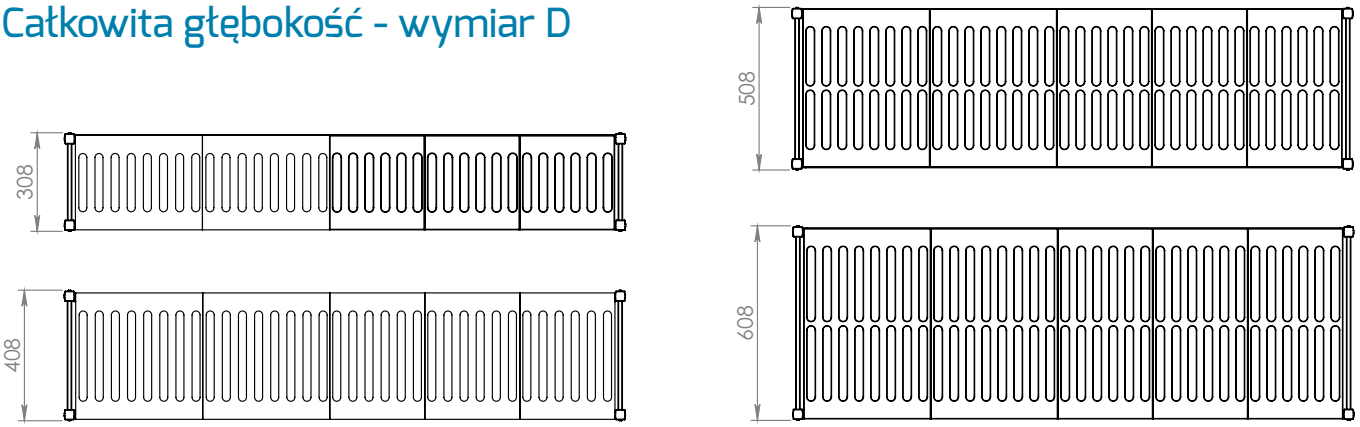

Standardowe głębokości			
308	408	508	608

Przykładowy układ poziomów półek

Wysokość 1800 mm
np. 3/4/5/ poziomów,
max 11 poziomów

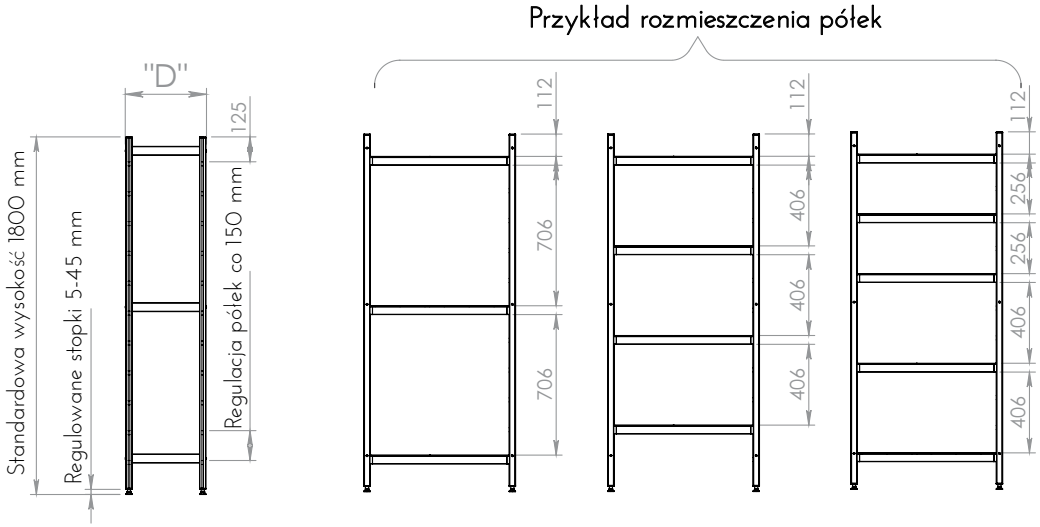

Wysokość 2100 mm
np. 3/4/5/ poziomów,
max 13 poziomów

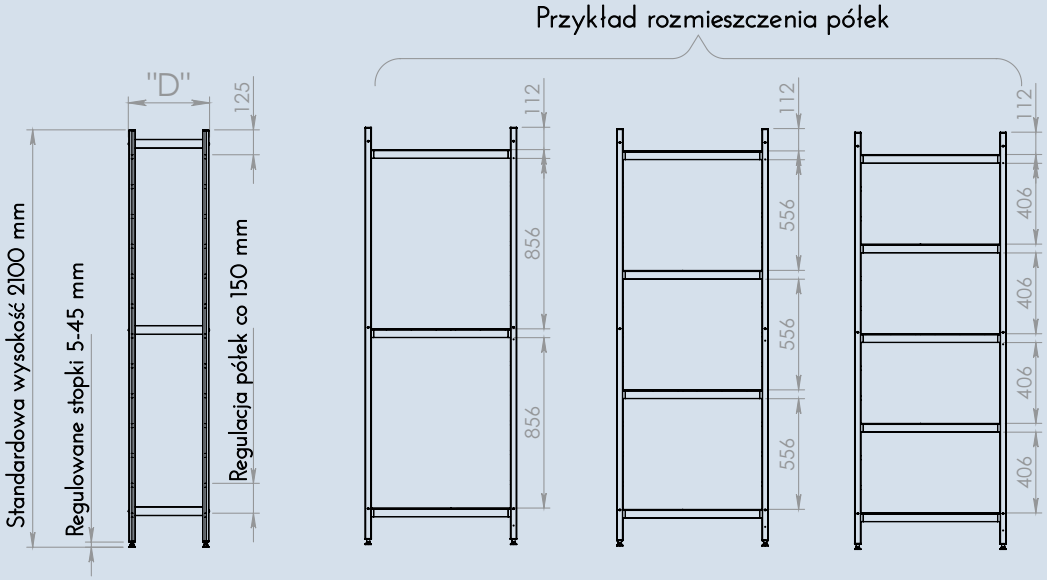

Wysokość 2400 mm
np. 3/4/5/ poziomów,
max 15 poziomów

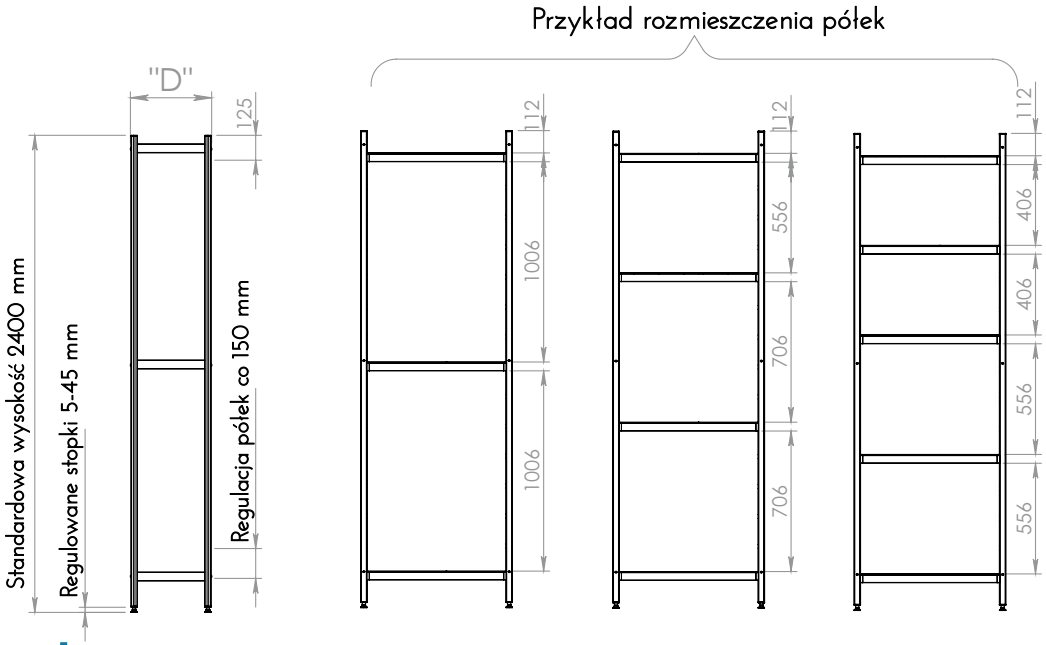

Podstawowe konfiguracje

Regał pojedynczy

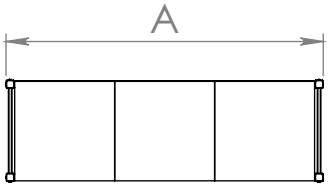

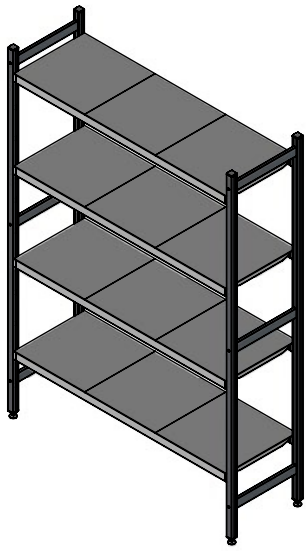

Regał pojedynczy ze wspornikiem do rozbudowy
+ regał do rozbudowy

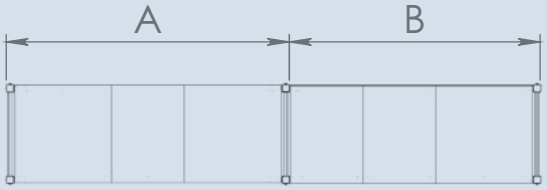

Kształt L
Regał pojedynczy + Regał narożny

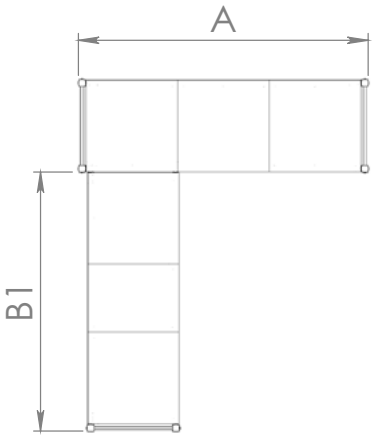

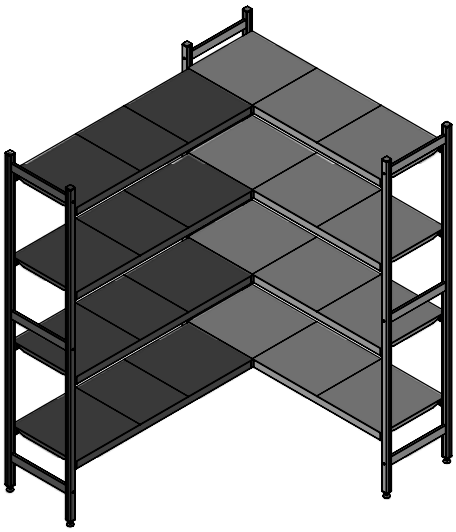

Wymiary A/B/C/D patrz str. 7

Kształt L

Regał pojedynczy ze wspornikiem do rozbudowy
+ Regał do rozbudowy w linii + Regał narożny

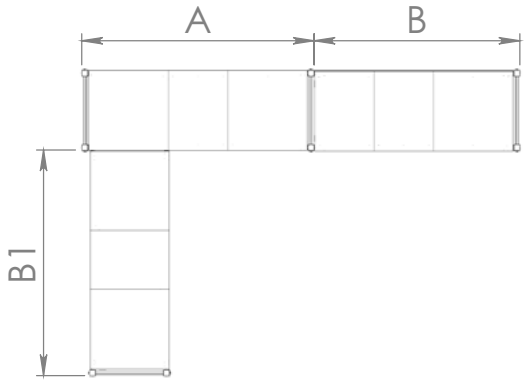

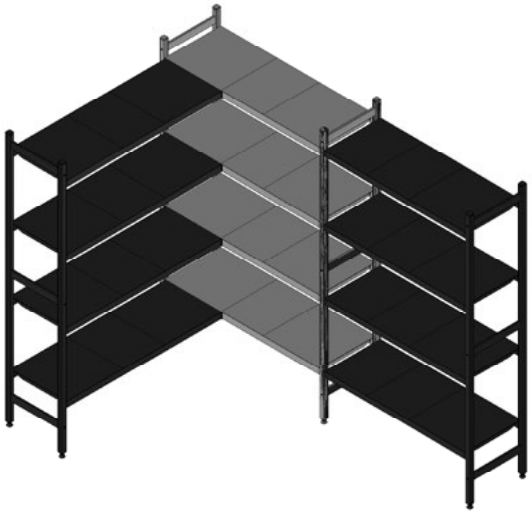

Kształt U

2x Regał pojedynczy + Półki zamocowane
na połączeniach narożnych

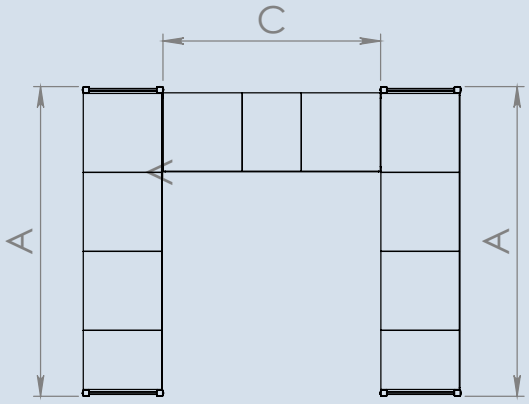

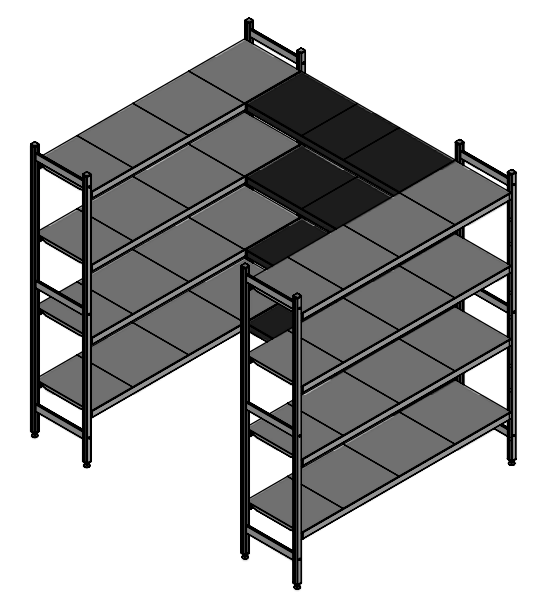

Kształt U

Regał pojedynczy + 2x Regał narożny

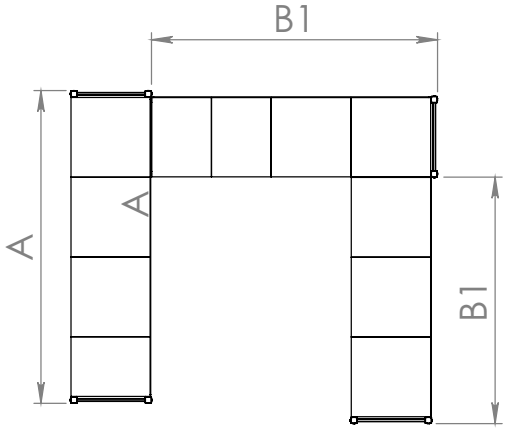

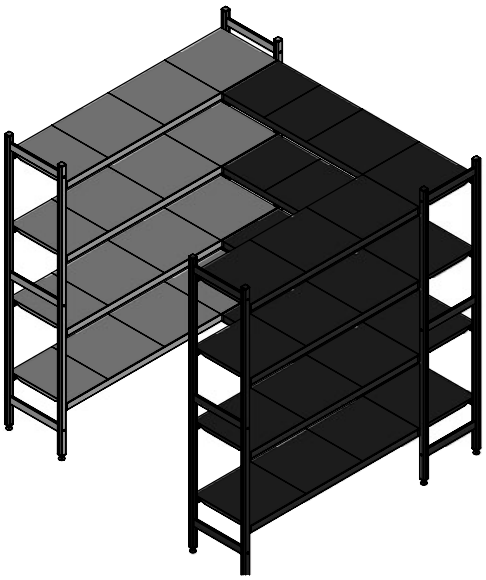

Wymiary A/B/C/D patrz str. 7

Regały jezdne Optima Shelving™

Maksymalna powierzchnia składowa na małej przestrzeni

- Shelving System oparty na standardowych regałach Optima
- Regały wyposażone w wytrzymałe rolki, poruszające się po aluminiowych prowadnicach
- Możliwość łączenia systemu regałów jezdnych i modułowych pozwala na stworzenie konfiguracji dostosowanej do indywidualnych potrzeb

Elementy systemu

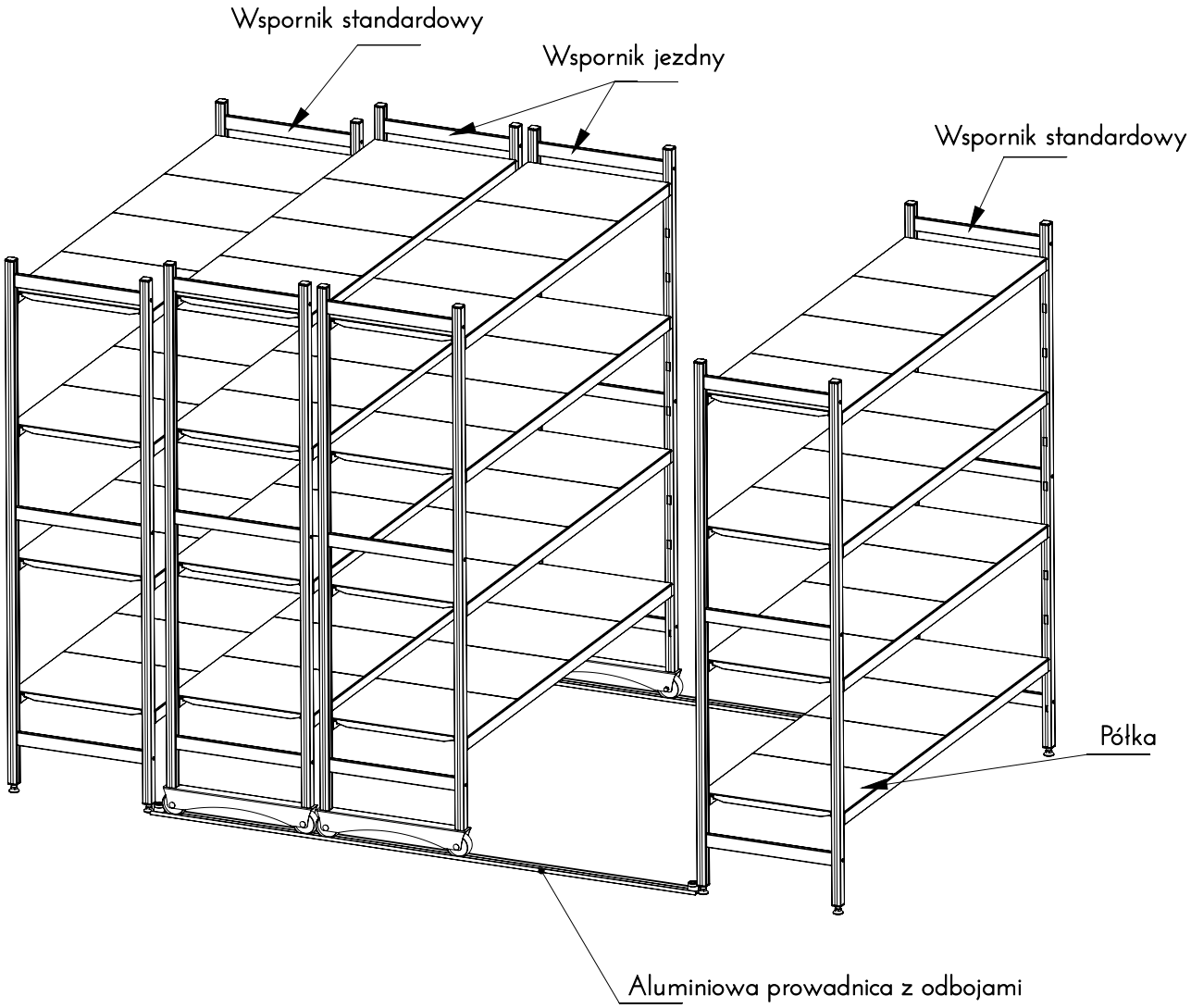

Wymiary

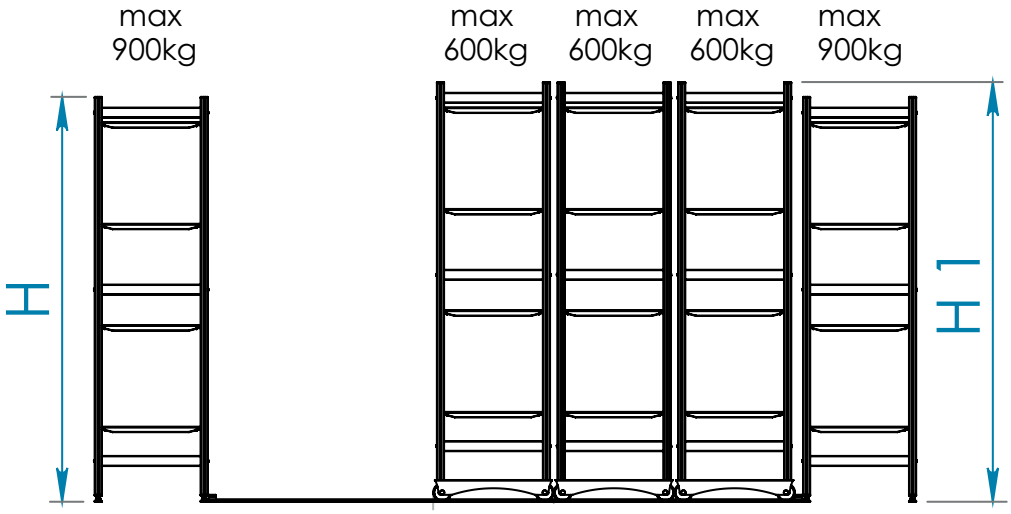

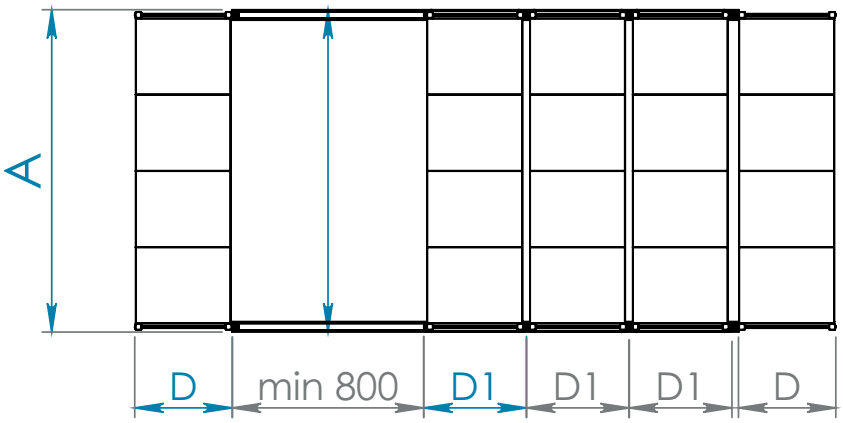

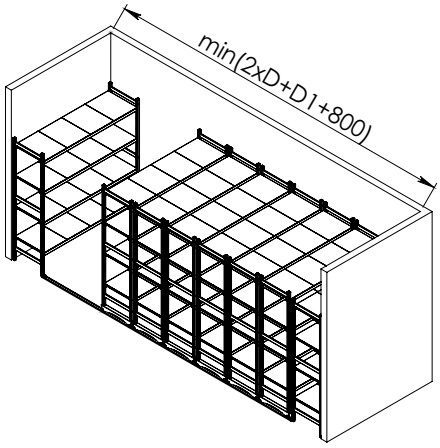

Aluminium Rails & Bumpers- 1 set

Standardowe długości (mm)													
A	663	763	863	960	1060	1160	1260	1357	1457	1557	1657	1754	1854
A1*	698	798	898	995	1095	1195	1295	1392	1492	1592	1692	1789	1889

Standardowe głębokości (mm)			
D	408	508	608
D1*	435	535	635

Standardowe wysokości (mm)		
H	1800	2100
H1*	1864	2164

*Wymiary całkowite

Przykłady

System Opitma oferuje nieograniczone możliwości do zagospodarowania przestrzeni magazynowej
Nasi inżynierowie chętnie odpowiedzą na wszystkie pytania

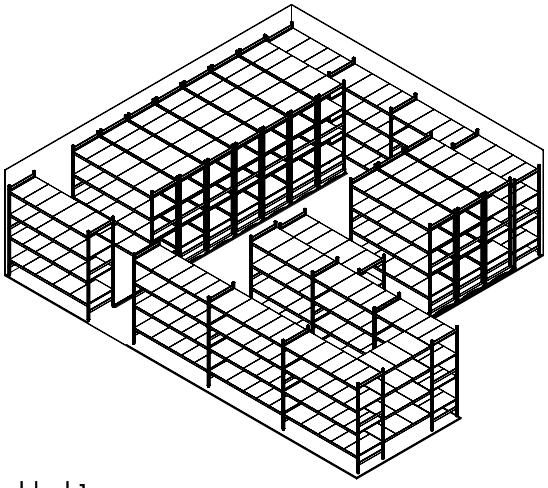

Przykład 1:
Połączenie standardowego systemu regałów Optima + systemu regałów jezdnych

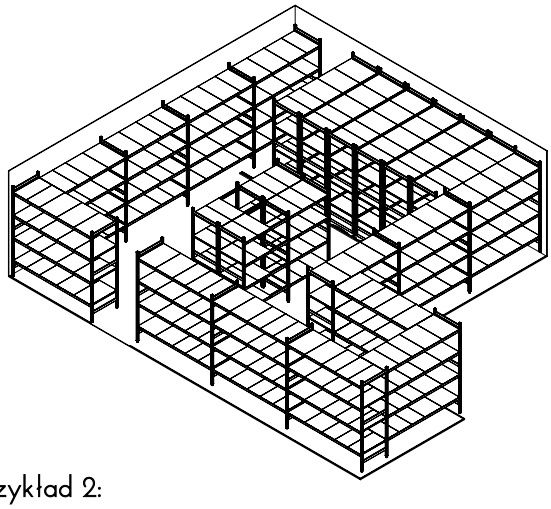

Przykład 2:
Połączenie standardowego systemu regałów Optima + systemu regałów jezdnych

Wózki Optima Shelving ™

Zabierz swój magazyn gdziekolwiek chcesz

- Wózki Optima łącza funkcje standardowych regałów Optima z regałami jezdnymi
- Wygodne do częstego przemieszczania
- Inne wymiary dostępne na zamówienie

Elementy wózka

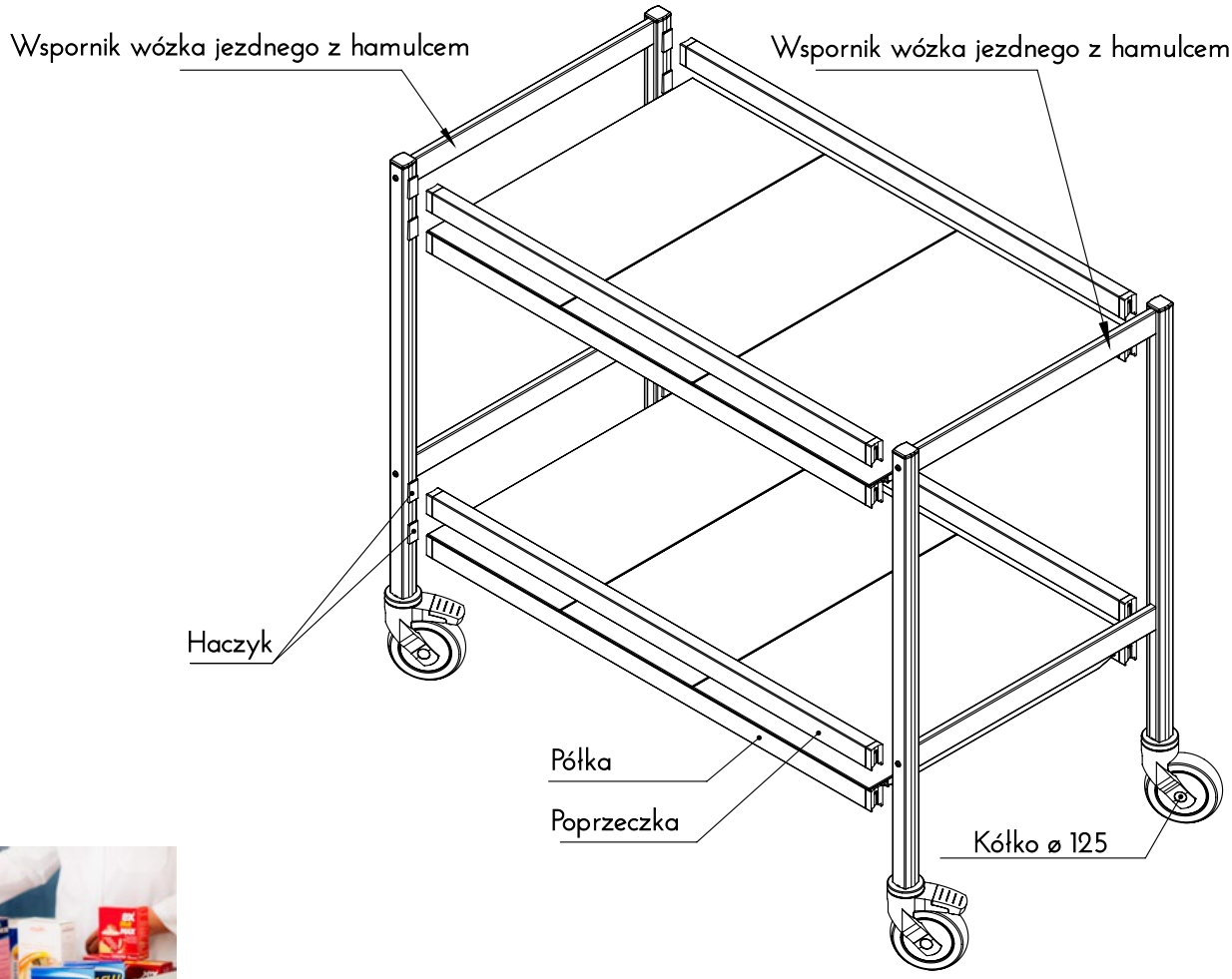

Kółka

- Zestaw 4 kółek, w tym 2 z hamulcem
- Standardowa średnica 125; opcjonalnie 75 mm

Standardowe wysokości (mm)			
400	1000	1550	1925

Nośności na półkę													
Długość półki (mm)	663	763	863	960	1060	1160	1260	1357	1457	1557	1657	1754	1854
Max obciążenie / 1 poziom	280	260	240	210	200	180	160	150	140	130	120	110	100

*Wartości przy równomiernym obciążeniu półki. Maksymalne obciążenie pomiędzy wspornikami wynosi 400 kg

Wymiary

Długości całkowite (mm)													
A*	663	763	863	960	1060	1160	1260	1357	1457	1557	1657	1754	1854
A1	688	788	888	985	1085	1185	1285	1382	1482	1582	1682	1782	1882

Głębokości całkowite (mm)				
D	308	408	508	608
D1*	348	448	548	648

Prześwit między półkami - dla wózków bez poprzeczki				
E1	107	257	407	557

*Wymiary całkowite

Konfiguracje wózków

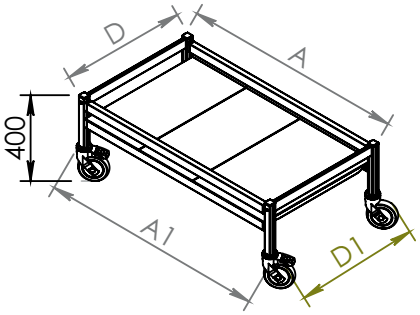

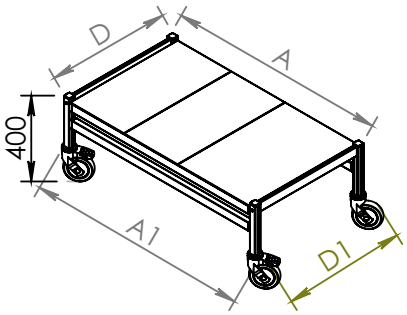

Wózek 400 mm

	Bez poprzeczki		Z poprzeczką	
	Pełna	Perforowana	Pełna	Perforowana
Wysokość	400 mm	400 mm	400 mm	400 mm
Liczba półek	1	1	1	1
Regulacja	Regulowana	Regulowana	Nieregulowana	Nieregulowana
Kod	OT1PL	OT1GR	OT1BPL	OT1BGR

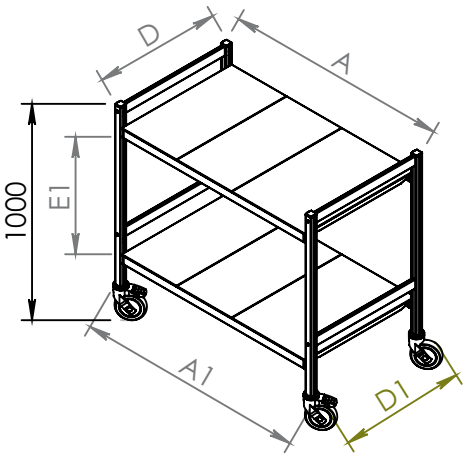

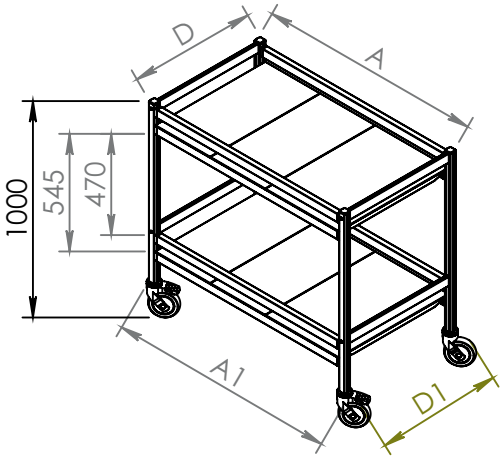

Wózek 1000 mm

	Bez poprzeczki		Z poprzeczką	
	Pełna	Perforowana	Pełna	Perforowana
Wysokość	1000 mm	1000 mm	1000 mm	1000 mm
Liczba półek	2-4	2-4	2	2
Regulacja	Regulowana	Regulowana	Nieregulowana	Nieregulowana
Kod	OT2PL	OT2GR	OT2BPL	OT2BGR

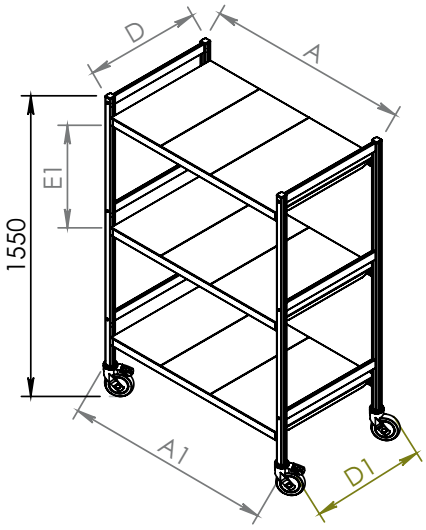

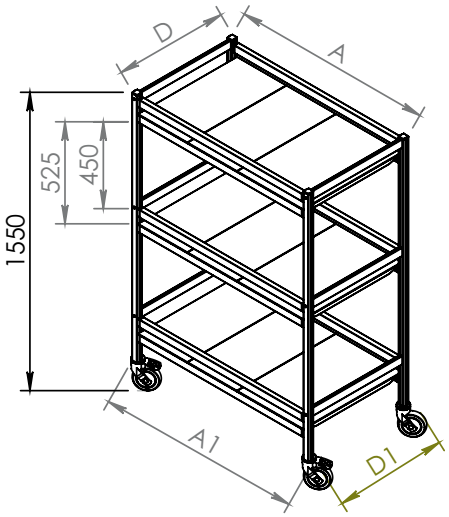

Wózek 1500 mm

	Bez poprzeczki		Z poprzeczką	
	Pełna	Perforowana	Pełna	Perforowana
Wysokość	1550 mm	1550 mm	1550 mm	1550 mm
Liczba półek	2-7	2-7	3	3
Regulacja	Regulowana	Regulowana	Nieregulowana	Nieregulowana
Kod	OT3PL	OT3GR	OT3BPL	OT3BGR

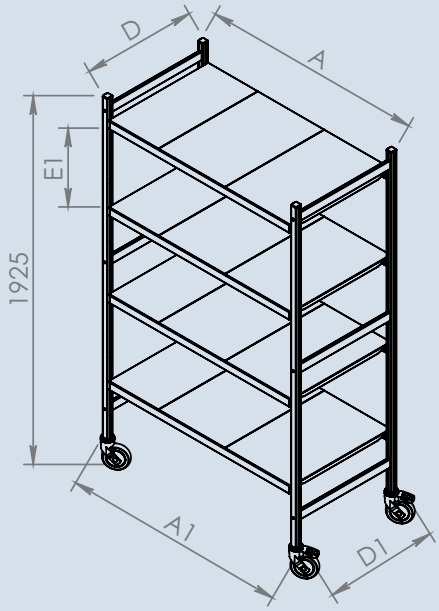

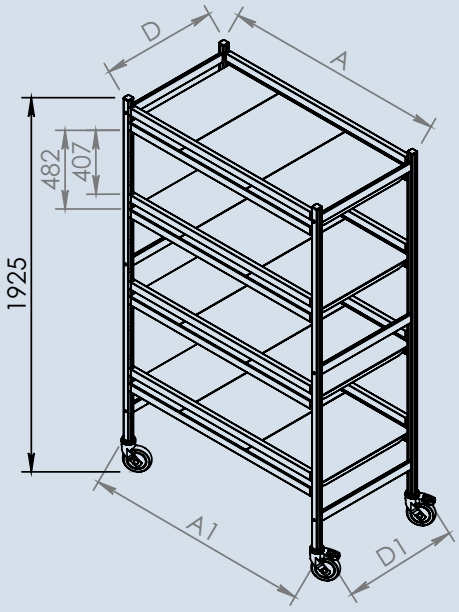

Wózek 1925 mm

	Bez poprzeczki		Z poprzeczką	
	Pełna	Perforowana	Pełna	Perforowana
Wysokość	1925 mm	1925 mm	1925 mm	1925 mm
Liczba półek	3-11	3-11	4	4
Regulacja	Regulowana	Regulowana	Nieregulowana	Nieregulowana
Kod	OT4PL	OT4GR	OT4BPL	OT4BGR

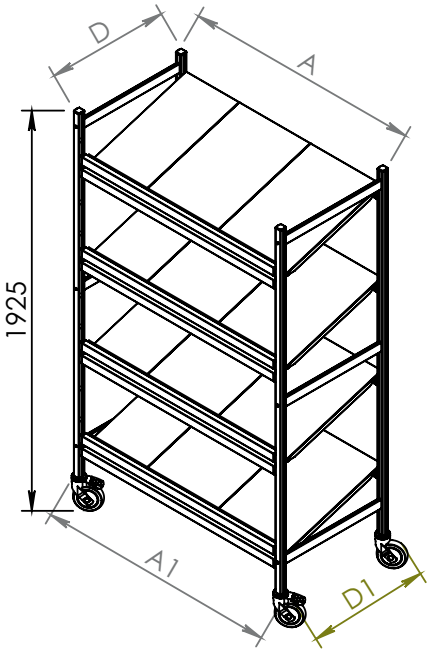

Wózek z półkami pochylonymi

	Z poprzeczką	
	Pełna	Perforowana
Wysokość	1925 mm	1925 mm
Liczba półek	4	4
Regulacja	Nieregulowana	Nieregulowana
Kod	OTBSLPL	OTBSLGR

Komponenty

Półka

Haczyki w zestawie / indywidualne opakowanie

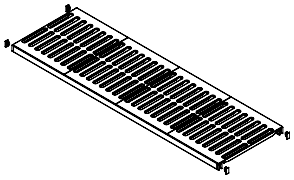

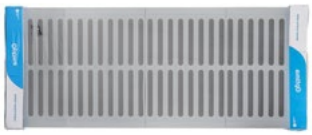

Standardowe głębokości (mm)												
300 mm			400 mm				500 mm				600 mm	
Standardowe długości (mm)												
597	697	797	894	994	1094	1194	1291	1391	1491	1591	1688	1788

Wkłady półkowe perforowane i pełne

Przeznaczone do mycia w zmywarkach

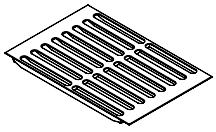

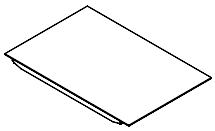

Standardowe głębokości (mm)												
300 mm			400 mm				500 mm				600 mm	
Standardowe długości (mm)												
597	697	797	894	994	1094	1194	1291	1391	1491	1591	1688	1788

Połączenie narożne

Dla 1 poziomu wykonane ze stali nierdzewnej

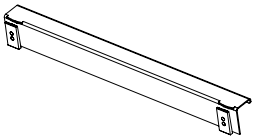

Standardowe głębokości (mm)			
300	400	500	600

Wsproniki standardowe i do rozbudowy

Wyposażone w regulowane stopki

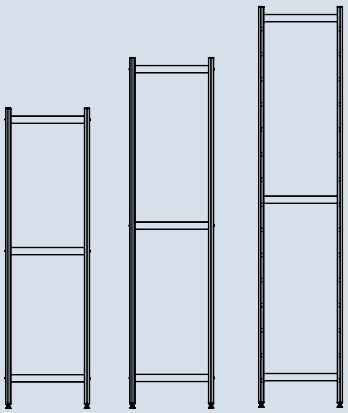

Standardowe głębokości (mm)			
308	408	508	608
Standardowe wysokości (mm)			
1800	2100	2400	

Wsporniki regałów jezdnych

Wyposażone
w zestawy kołowe

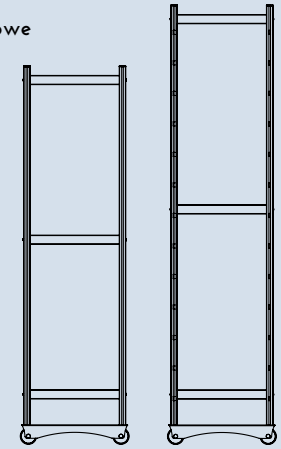

Standardowe głębokości (mm)		
408/435	508/535	608/635
Standardowe wysokości (mm)		
1860	2160	

Poprzeczka

Anodowane aluminium / Haczyki w zestawie

Długość (mm)												
597	697	797	894	994	1094	1194	1291	1391	1491	1591	1688	1788

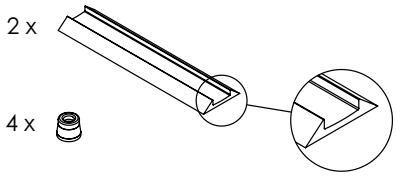

Prowadnice aluminiowe

Wykonane z wzmacnianego anodowanego aluminium

Odboje w zestawie

Długość (mm)			
2100	3000	4000	6100

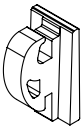

Haczyki

Wykonane ze wzmacnianego metalu

Wsporniki wózka

Dostarczane z zamontowanymi kółkami

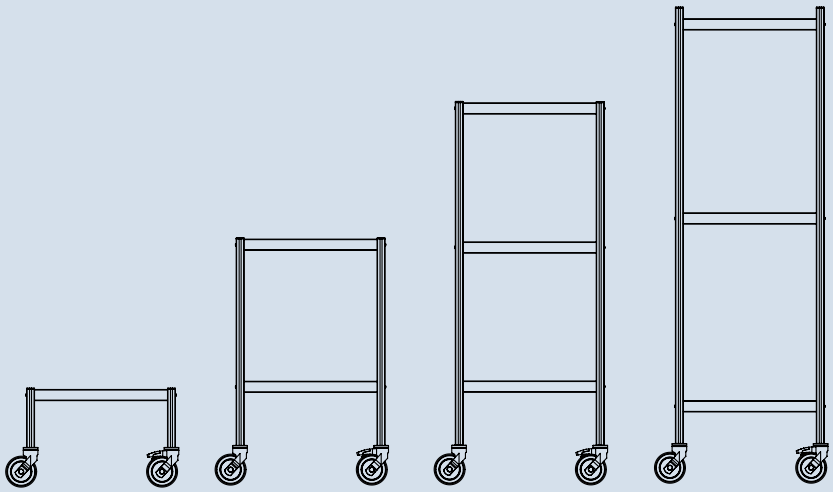

Standardowe głębokości (mm)			
308/348	408/448	508/548	608/648
Standardowe wysokości (mm)			
400	1000	1550	1925

Castel™ engineering

MINISTRY OF REFRIGERATION

LNS®

www.lns.com.pl

www.lns.com.pl

LNS Sp. z o.o.
ul. Międzyleska 4
50-514 Wrocław
tel: +48 500 866 333
e-mail: info@lns.com.pl

Zeskanuj i zobacz szkolenia wideo na naszym kanale YouTube